MANUAL DE INSTRUÇÕES MULTI INFANTIL

⚠ ATENÇÃO ⚠

Leia estas instruções antes de realizar a montagem, instalação ou utilizar o equipamento.

1. APRESENTAÇÃO

O Multi infantil é um playground recomendado para crianças maiores de 6 anos de idade, possui uma escalada na cor azul, um escorregador na cor vermelha, dos gira-gira verticais na cor laranja e duas escaladas horizontais na cor verde.

Desenvolvido para crianças de 6 á 12 anos de idade.

Os brinquedos da linha Ginast não são recomendados para menores de 3 anos, crianças maiores de 3 anos devem estar acompanhadas de seus responsáveis.

O equipamento é fabricado em tubos redondos de 2.1/2”, 2”, 1.1/2” e 1.3/4” com espessura de 2mm e chapas de 4,75mm de aço carbono de alta resistência, as peças são soldadas por processo MIG.

Possui parafusos, porca e arruelas em aço zincado para a união das partes, uma pintura eletrostática resistente a corrosão, ponteiras de plástico para proteção e madeira tratada.

Possui 2515mm de altura, 2150mm de largura e 5210mm de comprimento, pesando 112,3kg.

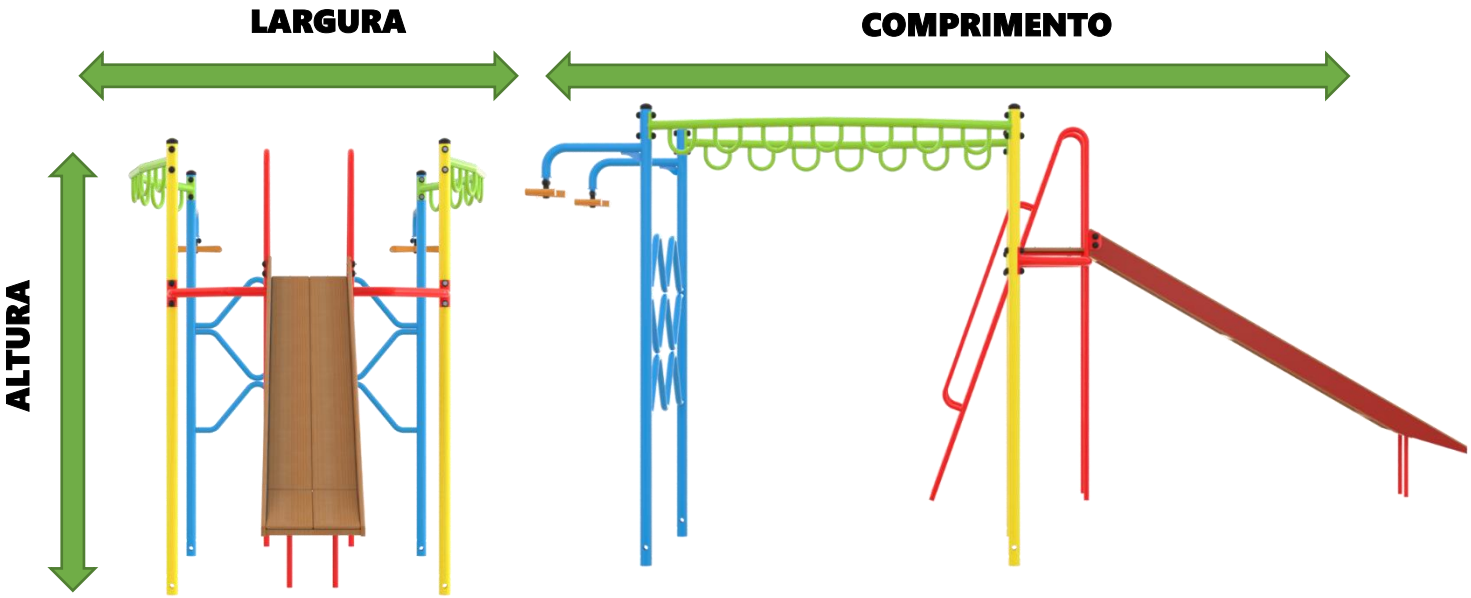

2. TRANSPORTE

Todos os equipamentos e partes fornecidas pela GINAST são envolvidas em uma manta fortemente fixada para que não haja risco e imperfeições na pintura.

O transporte do equipamento para a área de lazer deve ser feito por pessoas maiores de 18 anos de idade, trajada com os equipamentos de segurança: sapatos, luvas e óculos de proteção.

Ao descer ou descarregar os equipamentos no local indicado, os mesmos não devem ser jogados de qualquer forma, isso pode danificar a estrutura e pintura do equipamento, impossibilitando o seu uso no decorrer de sua vida útil.

3. MONTAGEM

O primeiro passo para a montagem do playground é a separação das peças e componentes de fixação; composto por:

- (2x) Bases Amarela
- (2x) Barra horizontal verde
- (1x) Base Escalada com gira-gira azul
- (1x) Suporte para escorregador vermelho
- (1x) Escorregador de madeira
- (12x) Parafuso cabeça sextavada M12
- (12x) Porca M12
- (56x) Arruela M12
- (4x) Parafuso francês (para fixação do escorregador)
- (4x) Porca M10 (para fixação do escorregador)
- (28x) Ponteiras de plástico para parafuso

Será necessário para aperto e fixação dos componentes:

- (2x) Chaves de boca tamanho 19 para aperto do conjunto parafuso e porca M12
- (1x) Chave de boca tamanho 17 para aperto da porca M10 para a fixação do escorregador

Observação: as ferramentas descritas na lista acima não são fornecidas pela GINAST.

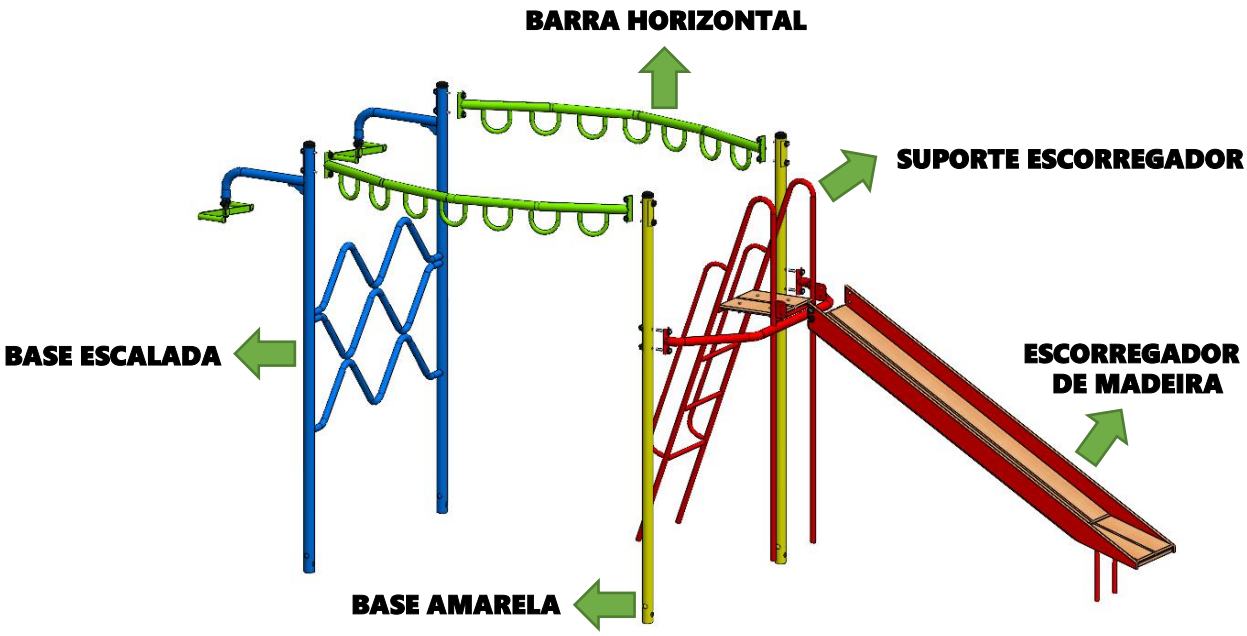

Segundo passo, com auxílio da chave de boca tamanho 19 realize o aperto das porcas e parafusos M12, conforme imagem abaixo.

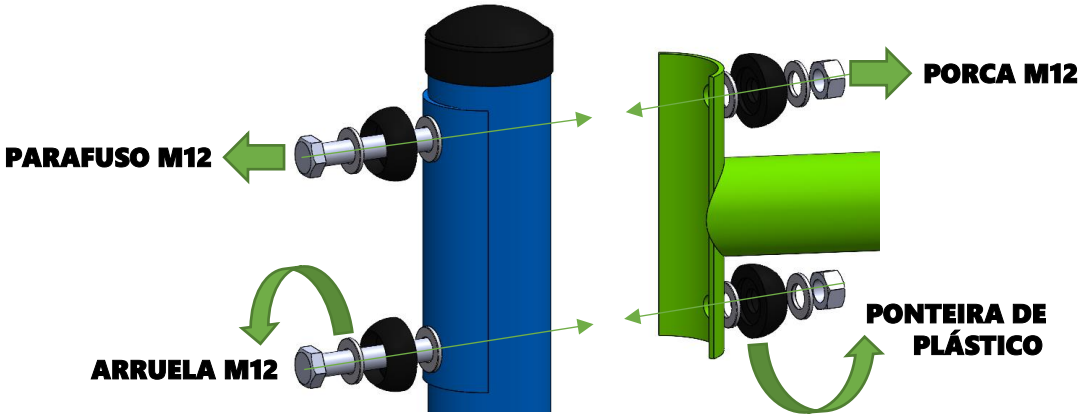

Repita o segundo passo para a fixação de todas as partes metálicas: Base escalada, Base amarela, Barra Horizontal e suporte do escorregador.

Terceiro passo, com o auxílio da chave tamanho 17 realize o aperto da porca M10 e do parafuso francês, para a fixação do escorregador de madeira, conforme imagem abaixo.

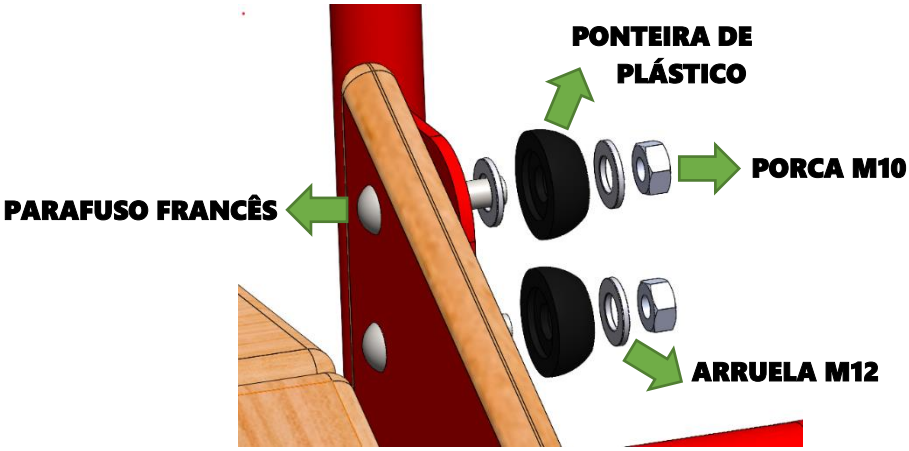

Repetir o procedimento demonstrado acima para a fixação de todas as partes do equipamento.

4. INSPEÇÃO DA ÁREA DE LAZER

Antes da instalação deve ser feito uma análise do local onde será implantada a área de lazer do equipamento e uma existência de contaminação do terreno. Devem ser observadas a presença de agentes químicos e material solto, como entulho e objetos perfurantes etc.

A área de lazer do equipamento deve ser instalada em locais arejados e preferencialmente para receber o sol da manhã e evitar áreas expostas a corrente de vento, a área de lazer do equipamento não pode ser instalada em subsolos ou garagens.

Deve ser previsto o sombreamento das áreas de lazer do equipamento que recebem maior incidência do sol. Recomenda-se haver uma sinalização recomendando a utilização de medidas de proteção e indicando os horários de maior incidência solar (raios UV).

Nos acessos a área de lazer do equipamento, deve haver uma sinalização sobre a necessidade da supervisão de um adulto nas atividades dos usuários.

Os equipamentos que se movem, como balanço e carrosséis, devem ser localizados preferencialmente nas áreas limítrofes da área dos equipamentos, evitando as áreas de maior circulação dos usuários, devem ser atendidas as áreas de queda de cada equipamento, conforme a ABNT NBR 16071-2.

As distribuições dos equipamentos não podem tomar barreiras visuais, facilitando a supervisão de todas as atividades.

O brinquedo não pode ser instalado a menos de 100km de áreas litorâneas, onde possui uma alta taxa de salinidade, podendo afetar a vida útil das partes metálicas.

Abaixo encontra-se a área de utilização e a área de segurança recomendada para utilização e mobilidade dentro da área de lazer.

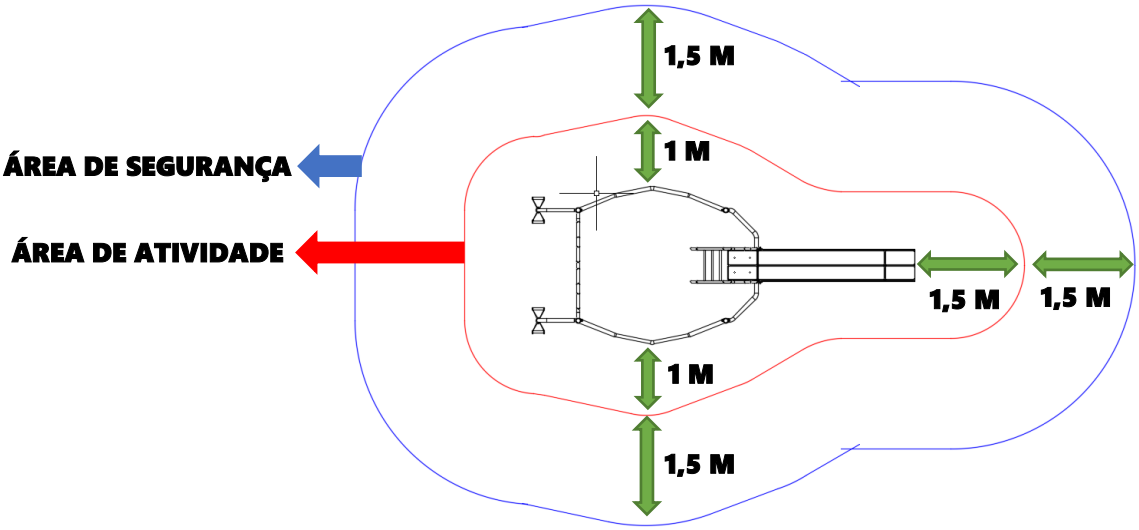

Segundo a norma é necessária uma distância de 1metro em volta do equipamento para a realização das atividades e uma distância de 1,5 metros em volta da área de atividade para a área de segurança.

Observação na saída do escorregador é necessária uma distância de 1,5 metros para a área de atividade.

5. INSTALAÇÃO

Abaixo se encontra a lista de ferramentas e materiais necessários para a instalação do equipamento.

- 1 PÁ DE BICO
- 4,5 LATAS DE AREIA GROSSA
- 1 SACO DE CIMENTO CPII DE 50KG
- 4,4 LATAS DE PEDRISCO
- 1,5 LATAS DE ÁGUA
- 630 ml DE ADITIVO DE CONCRETO
- 1 NÍVEL

NOTA: 1 LATA = 18 LITROS, informação respectiva a quantidade total de areia, pedrisco e água para 1 saco de 50kg de cimento.

Sempre utilize o equipamento pessoal de proteção para a instalação do equipamento, listado acima.

Primeiro passo com auxilio dá pá de bico **realize as furações com 57cm** de profundidade no solo para o encaixe do playground, conforme imagem abaixo.

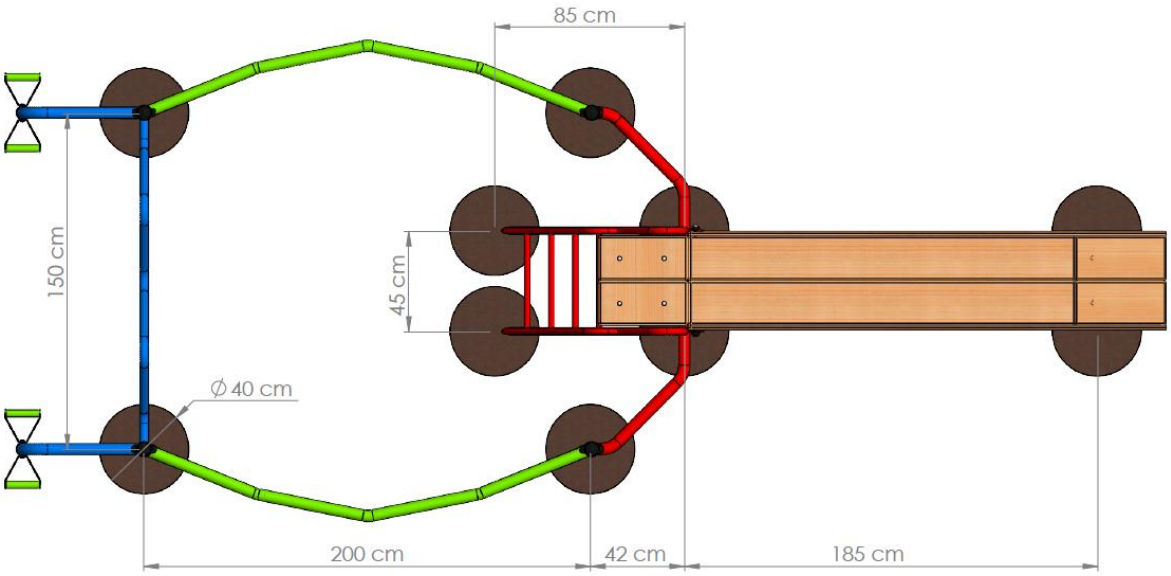

Segundo passo, preencha as furações com concreto e terra conforme imagem abaixo, utilize o nível para que o playground fique alinhado.

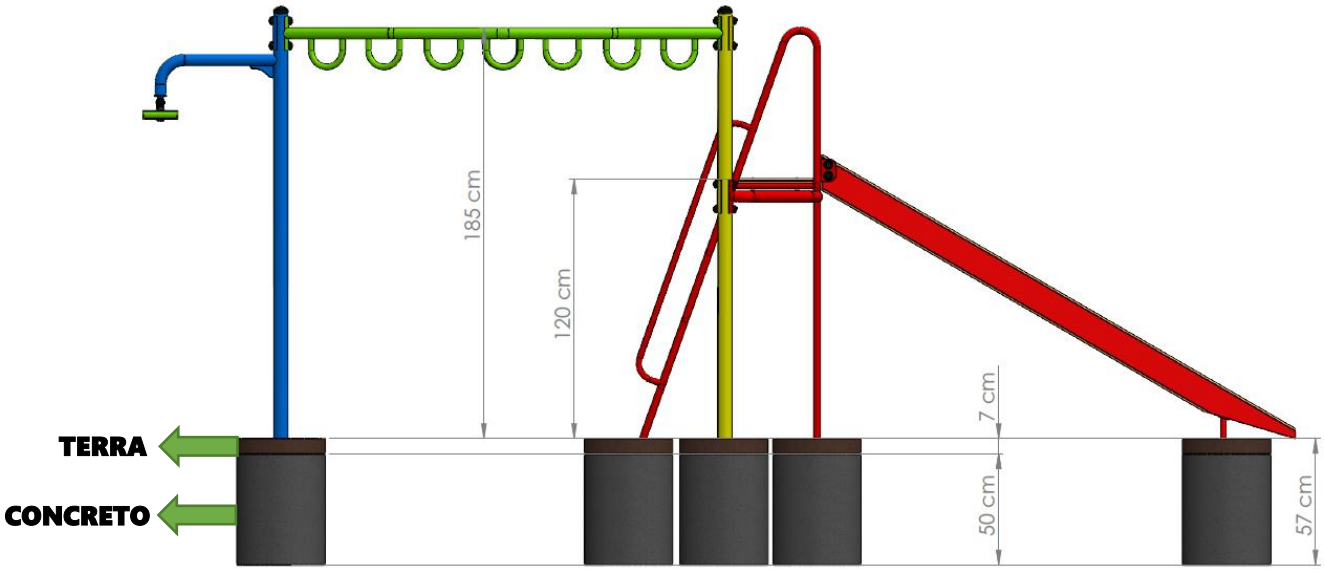

O concreto não pode ficar visível, sempre finalize a instalação colocando o amontoado de terra, para que as crianças não se machuquem.

Após o concreto estar totalmente seco, o brinquedo está pronto para ser utilizado.

6. UTILIZAÇÃO

O múltiplo infantil, possui várias atividades como o gira-gira vertical, escalada, escorregador e barra horizontal.

Para usuários menores que 6 anos é recomendado que o responsável adulto auxilie na utilização do equipamento.

Não utilizar o equipamento quando houver a transição de pedestres na área de utilização do equipamento.

Evite realizar atividades entre os períodos com maior incidência de raios UV (ultravioleta), das 10hrs às 16hrs.

Ao iniciar as atividades nos equipamentos, remover capacetes, cordões ou acessórios em volta do pescoço.

As pessoas que não estiverem fazendo o exercício mantenham uma distância segura enquanto o equipamento estiver em uso.

Ao sentir dores em qualquer parte do corpo, pare imediatamente o exercício e procure um médico, se existir alguma limitação pessoal procure um médico antes de iniciar as atividades.

7. INSPEÇÃO E MANUTENÇÃO

Inspeção semanal**,** comprovar de forma visual o estado geral do equipamento, assegurando que não existam rupturas ou imperfeições.

Inspeção mensal, comprovar que as articulações tenham um movimento uniforme, assegurando a estabilidade estrutural e verificar o estado de todos os parafusos, porcas e suas proteções, realizar aperto se necessário.

Inspeção anual, verificar a ausência de corrosão nas partes metálicas e rupturas nas bases de concreto.

8. DESCARTE

Os equipamentos em geral são compostos por sua grande parte de tubos, chapas de aço carbono e componentes de plástico, no fim de sua vida útil o equipamento pode ser desmontado e descartado em partes para os centros de reciclagem que coletem metais e plásticos.

9. TERMO DE GARANTIA

Este produto de marca GINAST possui **garantia de 24 (vinte quatros) meses**, a partir da data de emissão de compra na Nota Fiscal. Está garantido contra defeitos de fabricação, desde que usados em condições normais, de acordo com manual de instruções.

PERDA DO VALOR DE GARANTIA

- Desgaste e deterioração ocorrido por **exposição a maresia**.
- Mau uso, esforços indevidos, peso excessivo, uso diferente do proposto no manual de instrução e **vandalismo**.
- Violação ou alteração de suas características originais.
- Problemas de montagem e instalação realizado em desacordo com o manual de instrução.
- Problemas relacionados a condições inadequadas do local onde o produto foi instalado, tais como piso desnivelados, presença de umidade excessiva, concreto pouco resistente, etc.

Cliente: _____ Fone:(__) _____

Endereço: _____

Cidade: _____UF: _____

Local da compra: _____NºN.F.: _____

Conheça outros equipamentos e
saiba mais sobre linhas de Produtos
Ginast, acessando nosso site

www.ginast.com.br

Ginast

Abrace o bem-estar

ATENDIMENTO AO CONSUMIDOR

(19) 3113-5400
atendimento@ginast.com.br
Nova Odessa/SP - Brasil • CEP 13460-000

A Ginast reserva-se no direito de paralisar a fabricação do equipamento, a qualquer tempo e sem prévio aviso, modificar suas especificações e introduzir melhorias, sem incorrer na obrigação de efetuar tais aperfeiçoamentos em produtos anteriormente fabricados.